令和８年度　第７９回 鹿児島県高等学校バスケットボール大会　（全国・九州大会予選）

【主　催】　鹿児島県高等学校体育連盟　　鹿児島県教育委員会
【後　援】　公益財団法人鹿児島県スポーツ協会　　薩摩川内市教育委員会
一般社団法人鹿児島県バスケットボール協会

【期　日】　令和８年
６月６日（土）～６月９日（火）

《女子の部》

【会　場】　Ａ・Ｂ・Ｃ・Ｄ　サンアリーナせんだい
Ｅ・Ｆ　鶴丸高校
Ｇ・Ｈ　甲南高校
Ｉ・Ｊ　鹿児島高校

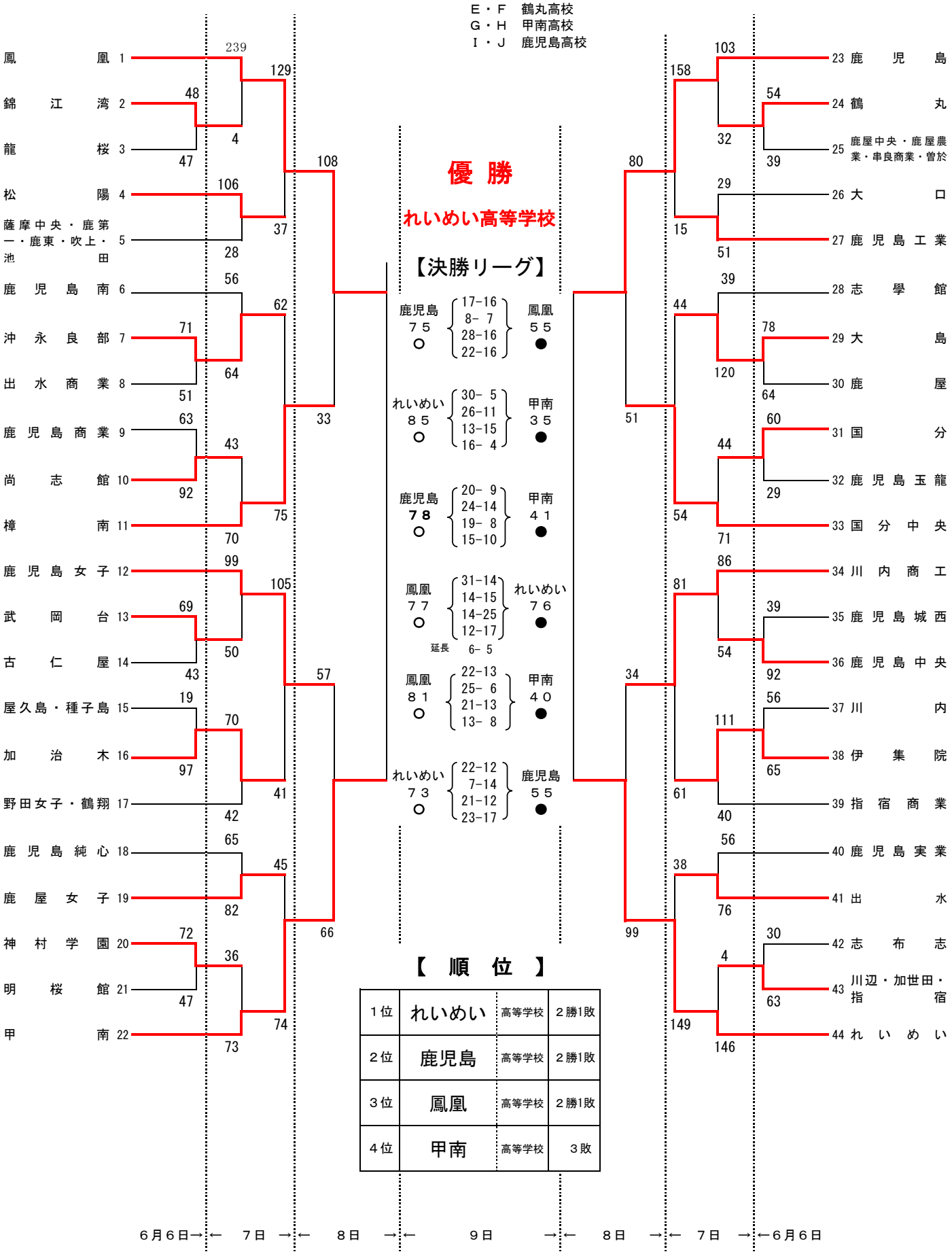

優　勝

れいめい高等学校

【決勝リーグ】

鹿児島 ７５ ○	17-16 8- 7 28-16 22-16	鳳凰 ５５ ●	
れいめい ８５ ○	30- 5 26-11 13-15 16- 4	甲南 ３５ ●	
鹿児島 ７８ ○	20- 9 24-14 19- 8 15-10	甲南 ４１ ●	
鳳凰 ７７ ○	31-14 14-15 14-25 12-17	れいめい ７６ ●	
延長	6- 5		
鳳凰 ８１ ○	22-13 25- 6 21-13 13- 8	甲南 ４０ ●	
れいめい ７３ ○	22-12 7-14 21-12 23-17	鹿児島 ５５ ●	

【　順　位　】

１位	れいめい	高等学校	２勝1敗
２位	鹿児島	高等学校	２勝1敗
３位	鳳凰	高等学校	２勝1敗
４位	甲南	高等学校	３敗