# 令和６年度　第55回 鹿児島県高校新人バスケットボール大会　（兼九州大会予選）

【主　催】　鹿児島県高等学校体育連盟　　鹿児島県教育委員会
【後　援】　公益財団法人鹿児島県スポーツ協会　　鹿児島市教育委員会
一般社団法人鹿児島県バスケットボール協会

【期　日】　令和７年
１月１８日(土)～１月２１日(火)

## 《男子の部》

【会　場】
Ａ・Ｂ　県体育館
Ｃ・Ｄ　鶴丸高校
Ｅ・Ｆ　甲南高校
Ｇ・Ｈ　鹿児島工業高校
Ｉ・Ｊ　鹿児島高校
Ｋ・Ｌ　鹿児島東高校

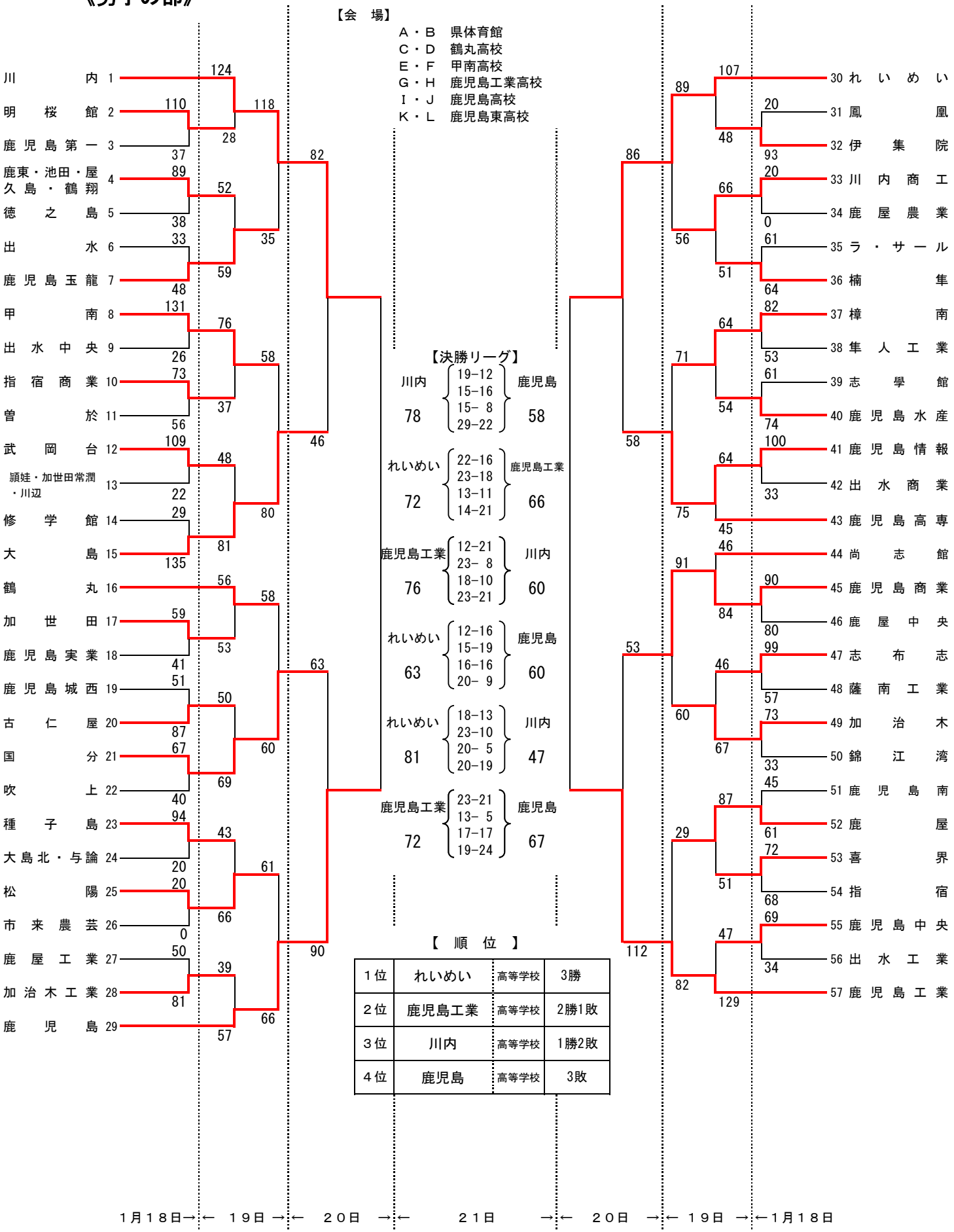


【決勝リーグ】

| | | | | |
|---|---|---|---|---|
| 川内 78 | 19-12<br>15-16<br>15- 8<br>29-22 | 鹿児島 58 |
| れいめい 72 | 22-16<br>23-18<br>13-11<br>14-21 | 鹿児島工業 66 |
| 鹿児島工業 76 | 12-21<br>23- 8<br>18-10<br>23-21 | 川内 60 |
| れいめい 63 | 12-16<br>15-19<br>16-16<br>20- 9 | 鹿児島 60 |
| れいめい 81 | 18-13<br>23-10<br>20- 5<br>20-19 | 川内 47 |
| 鹿児島工業 72 | 23-21<br>13- 5<br>17-17<br>19-24 | 鹿児島 67 |

【　順　位　】

| | | | |
|---|---|---|---|
| １位 | れいめい | 高等学校 | 3勝 |
| ２位 | 鹿児島工業 | 高等学校 | 2勝1敗 |
| ３位 | 川内 | 高等学校 | 1勝2敗 |
| ４位 | 鹿児島 | 高等学校 | 3敗 |