令和６年度　第７７回 鹿児島県高等学校バスケットボール大会　（全国・九州大会予選）

【主　催】　鹿児島県高等学校体育連盟　　鹿児島県教育委員会
【後　援】　公益財団法人鹿児島県スポーツ協会　　薩摩川内市教育委員会
一般社団法人鹿児島県バスケットボール協会

【期　日】　令和６年
５月２５日(土)～５月２８日(火)

《男子の部》
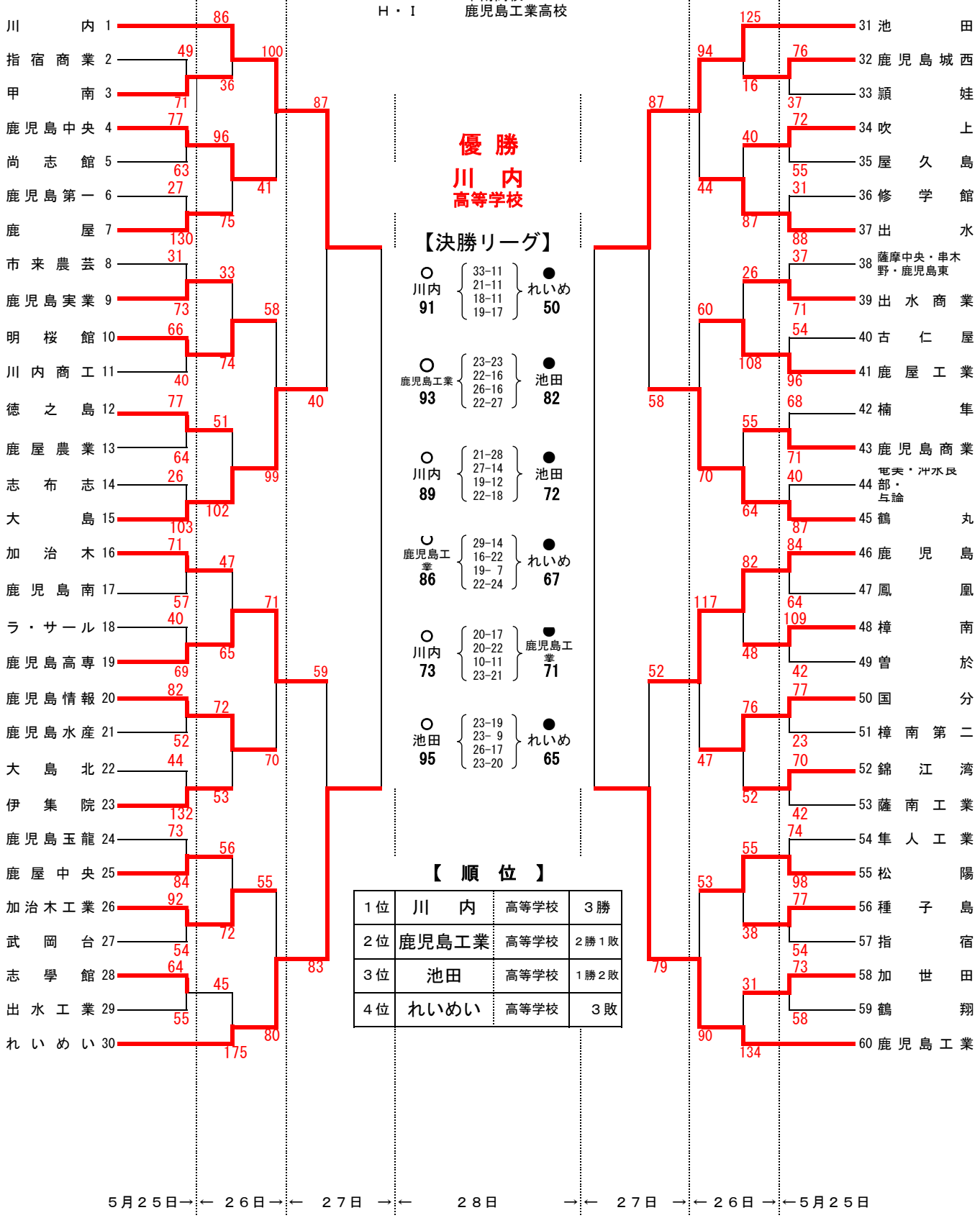
【会　場】Ａ・Ｂ・Ｃ　サンアリーナせんだい
Ｄ・Ｅ　鶴丸高校
Ｆ・Ｇ　甲南高校
Ｈ・Ｉ　鹿児島工業高校