令和3年度　第74回鹿児島県高等学校バレーボール競技大会（全国・九州大会予選）　＜結果＞

期　　日：令和3年5月29日（土）～31日（月）
試合開始：3日間とも9：40
開館時間：1日目，2日目は8：30　3日目は8：00

会　場：西原商会アリーナ　：A・C
吉田文化体育センター　：E・F・G
姶良市蒲生体育館　：H・I・J
鹿児島玉龍高校体育館　：K・L
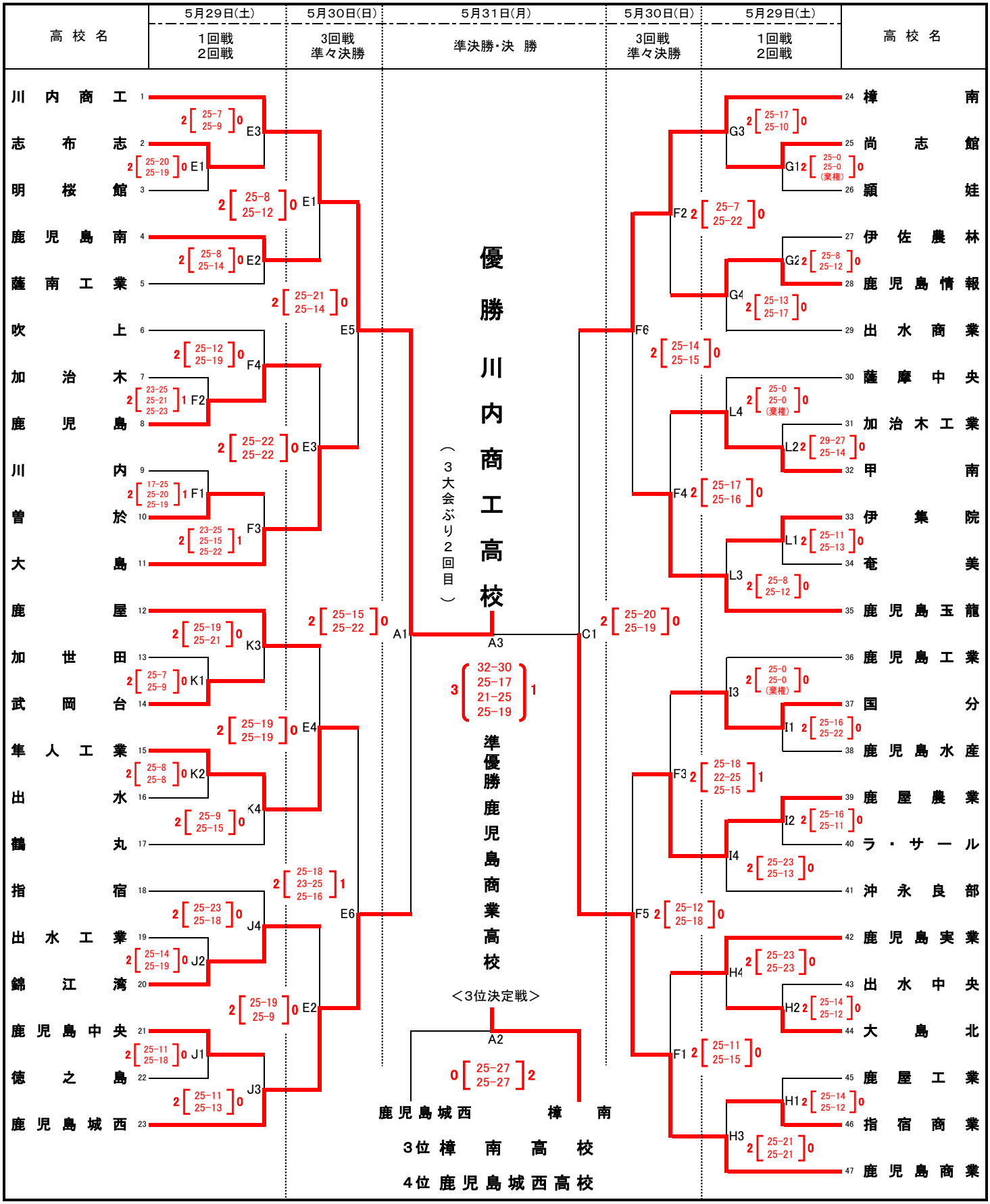
【男子の部】