# 第46回（平成30年度）鹿児島県高等学校新人バレーボール競技大会（全九州選抜大会予選）結果

## 《女子の部》

期　　日：平成31年1月19日（土）～21日（月）
試合開始：3日間とも9：40
開館時間：1・2日目は8:15，3日目は8：00

会　場：鹿児島アリーナ　：B
吉田文化体育センター　：E・F
伊集院総合体育館　：I・J・K・L
鹿児島女子高校体育館　：M・N
樟南高校体育館　：O・P

**1位鹿児島城西高校**
（２６年ぶり４回目）

**2位鹿児島女子高校**

**3位鹿児島南高校**
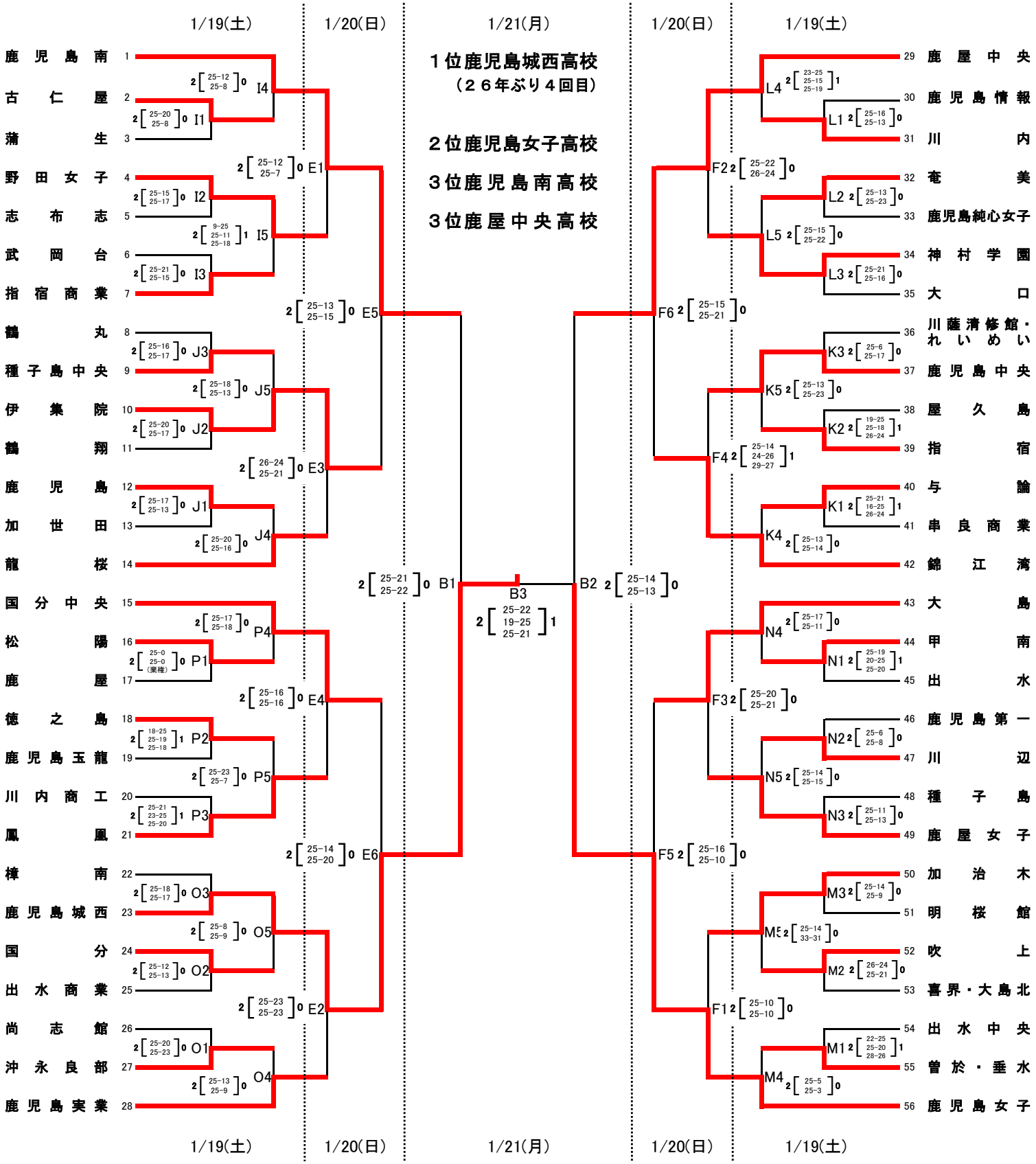
**3位鹿屋中央高校**