鹿児島県高等学校体育連盟創立50周年記念
平成30年度（第71回）鹿児島県高等学校バレーボール競技大会（兼全国・九州大会県予選） 組合せ

期　　日：平成30年6月2日（土）～6月4日（月）
試合開始：３日間とも9：40試合開始
開館時間：３日間とも全会場8：00

会　　場：鹿児島アリーナ：B・D
吉田文化体育センター：G・H
伊集院総合体育館：K・L・M・N
姶良市蒲生体育館：O・P・Q・R
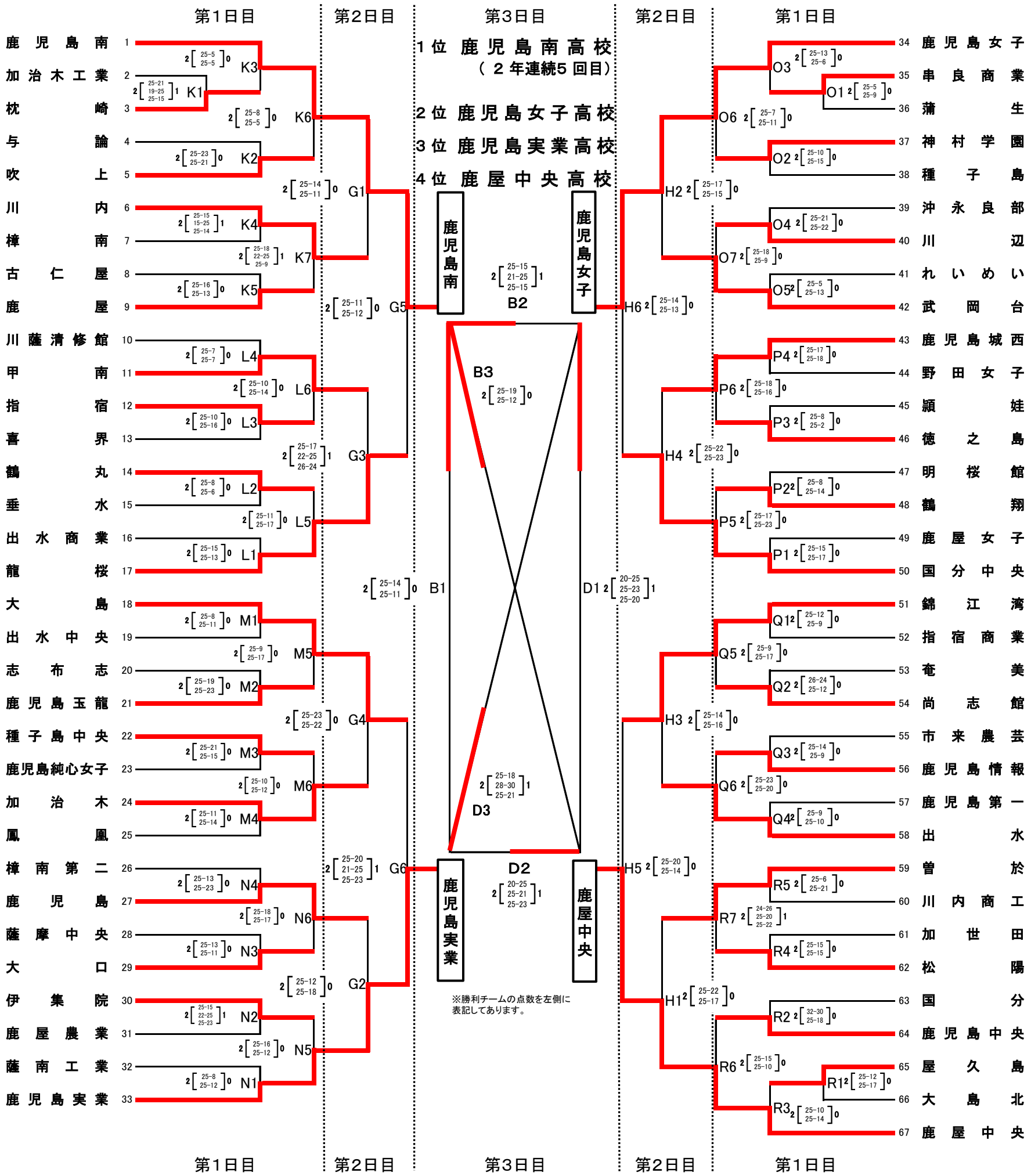
《女子の部》